Instructions: Comment faire pour installer un mur d'eau en acier inoxydable avec un réservoir en plastique

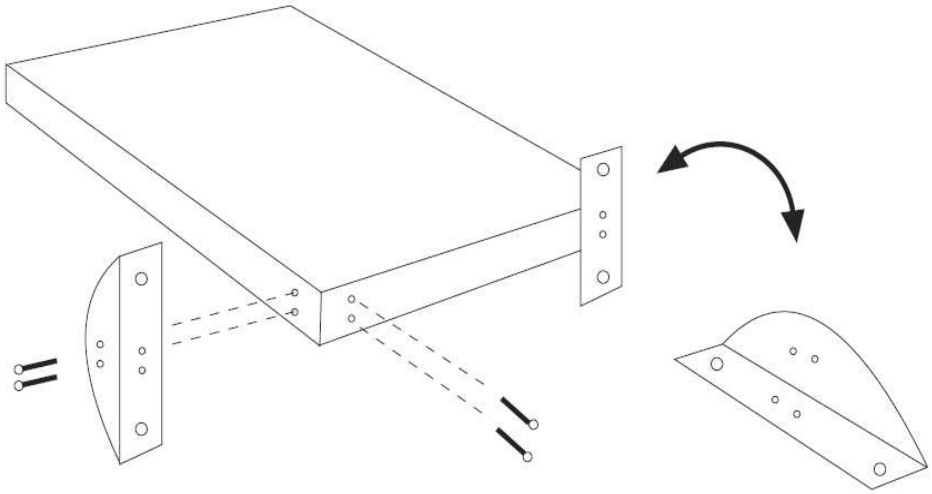

Contenu

1 x Mur d'eau
1 x Tuyau
1 x Pompe
1 x débit ajusteur
1 x grille plastique
1 x Collier de serrage
1 x Réservoir rectangulaire
2 x bases en acier
4 x tiges de métal
8 x rondelles
16x Ecrous

1. Fixer les deux crochets en acier / inox pieds surla partie inférieure du mur d'eau . (Coté Gauche et droite).
2. Placer le couvercle en plastique sur le dessus du réservoir en plastique .
3. Placez votre mur d'eau sur le milieu du couvercle en plastique . Marquez les trous par le haut. (Besoin de deux personnes pour soulever et maintenir L'ensemble en equilibre .)

4. Prenez le mur vers le bas et percer 4 trous (2 pour chaque support) et le boulon les pieds en acier sur le
couvercle en plastique . Veuillez s'il vous plaît voir schéma ci-dessous .
Visser la première partie inférieure et fixez le support
avec le mur en dernier .

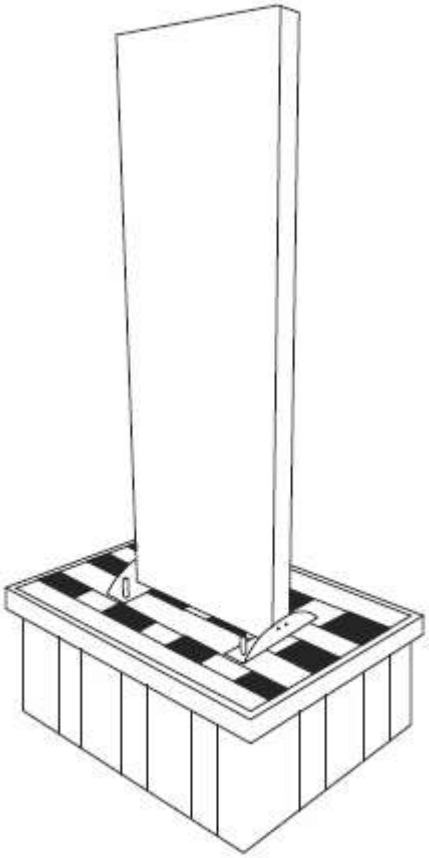

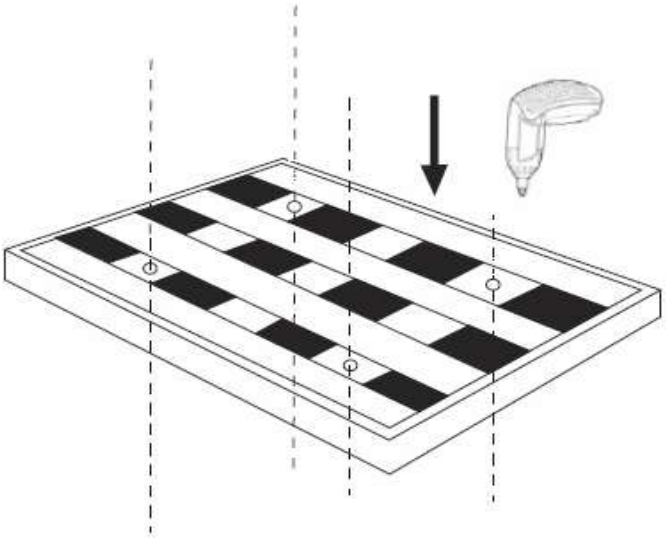

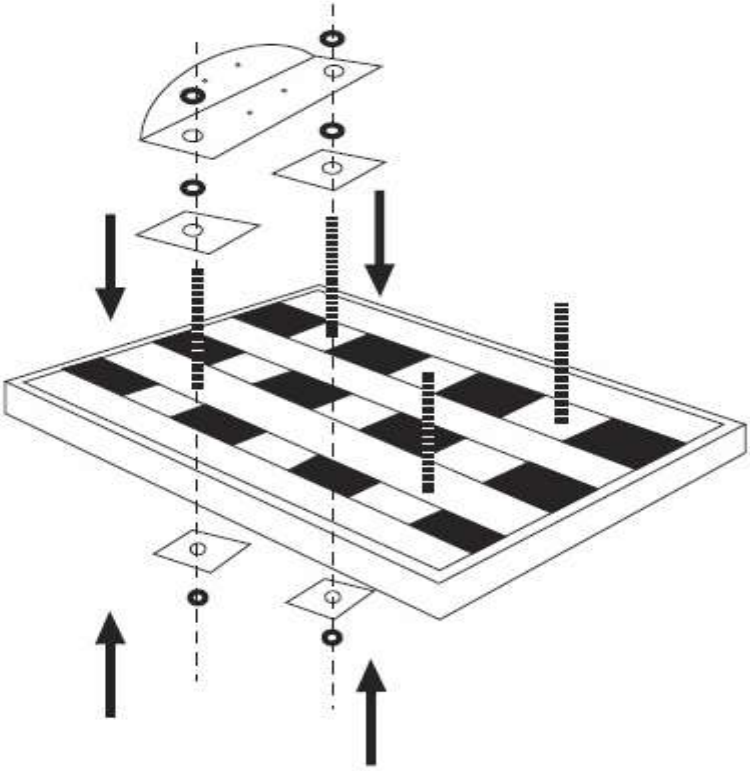

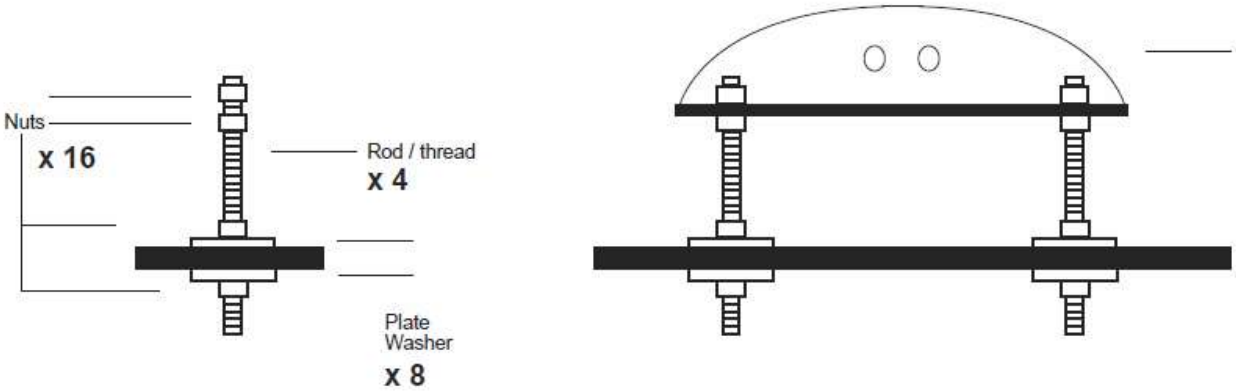

5 .Connectez le tuyau à l'entrée prévue à cet effet au niveau du mur brancher ensuite l'embout adaptateur , puis emboiter avec la sortie de la pompe

6. Placer la pompe dans le réservoir , ajouter les supports en acier
Remplir le réservoir avec de l'eau . Assurez-vous que
la pompe soit immergée. Raccorder la pompe à votre réseau électrique grace au cable de 10 mètres (demander l'intervention d'un electricien qualifié si vous n'êtes pas sur)
.
7. Placez et visser le mur d'eau (boulonné sur le couvercle)
au-dessus du réservoir.
8. Décorer en plaçant des cailloux (non inclus)autour du couvercle du réservoir.
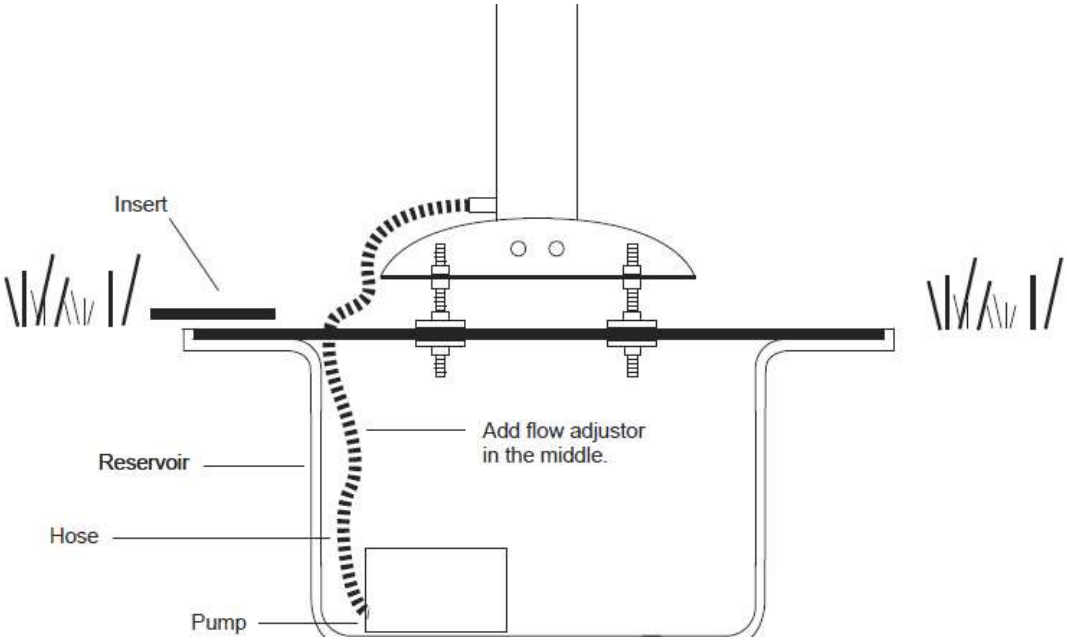
Remarque: Des eclabloussures peuvent se produire .
Veuillez 'il vous plaît ajuster le régleur de débit afin de minimiser les éclaboussures. Ou bien vous pouvez percer plusieurs trous pour permettre à l'eau de se descendre plus rapidement dans le réservoir .